Licht-Schaltplan für Kettenfahrzeuge mit StVO Beleuchtung

gültig für aktuelle SGS FO Module (Version 3)

Wanne

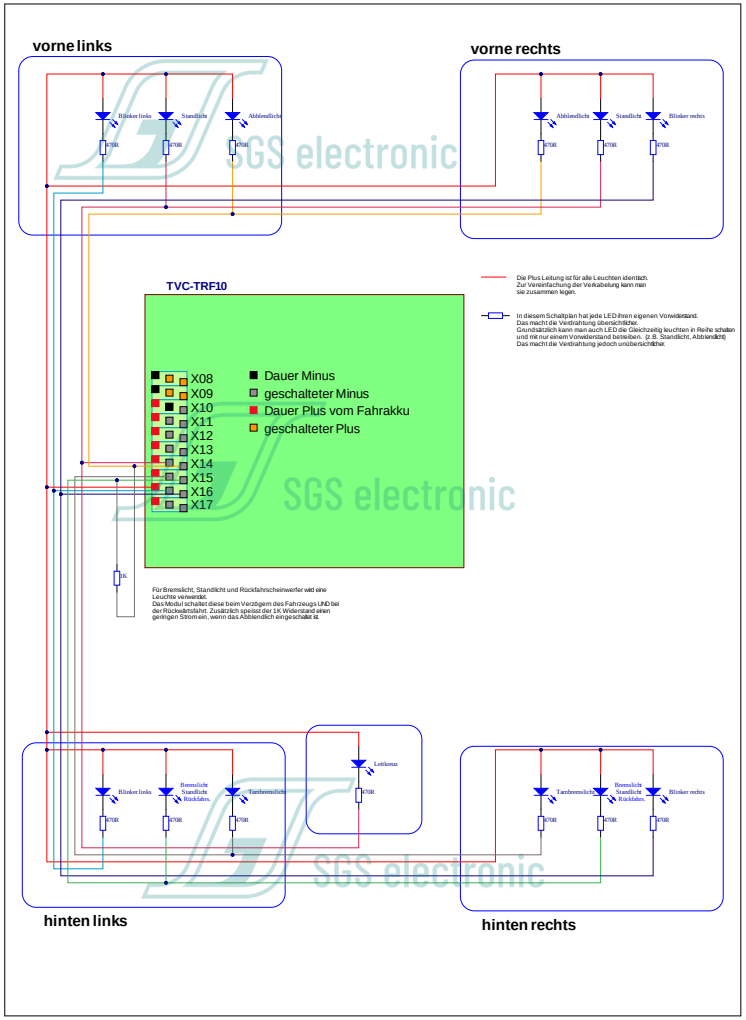

SGS electronic

www.sgs-electronic.de